RADIONETTE

TEKNISK INFORMASJON

MULTIRECORDER FM

FORELØPIG DOKUMENTASJON FOR APPARATER FRA NR. 20001

VESENTLIGE MEKANISKE NYHETER:

Kabinett:
Nytt kabinett som er støpt i støtsikkert «Novodur»-materiale med transparent støvdeksel i «Makrolon».

Båndfraløfter:
Båndet løftes fra lydhodet under frem- og tilbakespoling for å redusere slitasjen på lydhodene. Samtidig dempes lydnivået ved spoling.

Spolebrems:
Ny brems som arbeider mellom tilbakespolings-skiven og nedre spoletallerken. Denne gir alltid størst bremsevirkning på den spole som båndet løper fra, slik at båndet holdes stramt. I tillegg er også øvre spoletallerken avbremset i stoppstilling slik at båndet ikke løper av spolen under transport.

BESKRIVELSE AV ELEKTRONISKE KRETSER I BÅNDOPPTAKERDEL:

Halvlederbestykning: 7 stk. BC 148 — 2 stk. MPS 6523 — 2 stk. AC 125 — 1 par AC 127/132 — 1 par AC 187/188 — 3 stk. DHD 948 — 1 stk. ZF 8,2 — 1 stk. ZE 1,5.

Driftspenning: 9 V
Strømforbruk: 110 mA ved lite volum
Ut-effekt: Max. 2 W
Signal/støy forhold: 47—50 dB

Frekvensområde: 40 Hz — 12 kHz ved 3¾"/sek.
50 Hz — 7 kHz ved 1⅞"/sek.

Tilkoblinger:	Mikrofon,	Mikrofonjack	0,2 mV/ 2 Kohm.
	Radio,	DIN-kont. nr. 5	20 mV/ 100 Kohm.
	Pick-up,	DIN-kont. nr. 1 og 3	200 mV/ 1 Mohm.
	Forsterkeruttak,	DIN-kont. nr. 4	300 mV/ 20 Kohm.

Innspillingsautomatikk: Reguleringsområde > 30 dB.

Mikrofonforsterker: Separat forsterkertrinn, avslått når mikrofon ikke er tilkoblet.

Forforsterker: Tretrinns direktkoblet forforsterker. Ved innspilling rettlinjet frekvens karakteristikk, og frekvenskorreksjon ved avspilling.

Volumkontroll: 20 Kohm lin. potmeter med midtuttak for fysiologisk tonekorreksjon.

Tonekontroll: 20 Kohm log. potmeter i tilbakekobling. Bass og diskanthevning i midtstilling. Reduserer henholdsvis bass og diskant i de to ytterstillingene.

Utgangsforsterker: Transformatorløst komplementær utgangstrinn. Klasse AB. Utgangsimp.: 4 Ω. Utgangseffekt: 2 W.

Innspillingens drivtrinn: To trinn forsterker med frekvenskorreksjon for 3¾"/s og 1⅞"/s.

Automatisk innspillingsnivå (AGC): Topplikeretting av innsp.drivtrinnets utgangsspenning. Den likerettede spenning styrer en strøm gjennom T 2 og D 1, og varierer derved impedansen i dette fellespunktet. Innspillingsnivået justeres med P 1.

Oscillator: Push/pull klasse C osc. Utgangsspenning 100 V/100 KHz for visking og formagnetisering. Dessuten 8,2 V. DC. for diodeavstemming i FM-tuner.

Meterkrets: Utstyringsindikator ved innspilling. Viser i de andre funksjoner strømforbruket, eller batterispenningen ved å trekke avstemmingsknapp for FM-radio opp.

Inn/avspillingshode: Fabrikat Bogen, Type UK 207 120 mH.
Slukkehode: Fabrikat Bogen, Type UL 297 5 mH (32 Ω).

BESKRIVELSE AV FM-MOTTAKER I MULTIRECORDER FM

Felteffekt transitorer i HF-forsterker og blandertrinn. Separat lokaloscillator. 3-gangs kapasitetsdiode-avstemming, (to signalkretser og oscillator).

Frekvensområde: 87,5—108 MHz. Mellomfrekvens 10,7 MHz.

MF-BÅNDBREDDE:

MF Båndfiltre: ± 125 KHz. — Diskriminatorkurve, ± 200 KHz.

MÅLETEKNISKE DATA:

Følsomhet: 1µV (60 ohm) med signal/støyforhold ca. 26 dB.
Full begrensning (÷ 3 dB) ca. 0,6—0,8 µV.
Speilfrekvensdemping: ca. 47 dB.
AFC inntrekksområde: ca. 150 KHz. AFC holdområde ca. 300 KHz.

Halvlederbestykning: 1 stk. TIS 34 — 1 stk. TIXM 12 — 1 stk. BF 195 — 4 stk. BF 225 — 3 stk. BA 142 — 2 stk. AA 119 — 1 stk. ZE 1,5.

HF-forsterker: (T 101) med avstemte inn- og utgangskretser.

Blandertrinn: (T 103) med separat signal og oscillator-injeksjon. Avstemt utgangstrinn.

Oscillator: (T 102) som svinger 10,7 MHz høyere enn signalfrekvensen. Inn- og utkoblbar AFC.

MF-forsterker: 10,7 MHz (T 104 — 105 — 106 — 107) med ett enkelt filter, to stk. båndfiltere og ratiodetektor. T 107 opererer som begrensertrinn.

FUNKSJONSSKJEMA FOR ELEKTRONIKK:

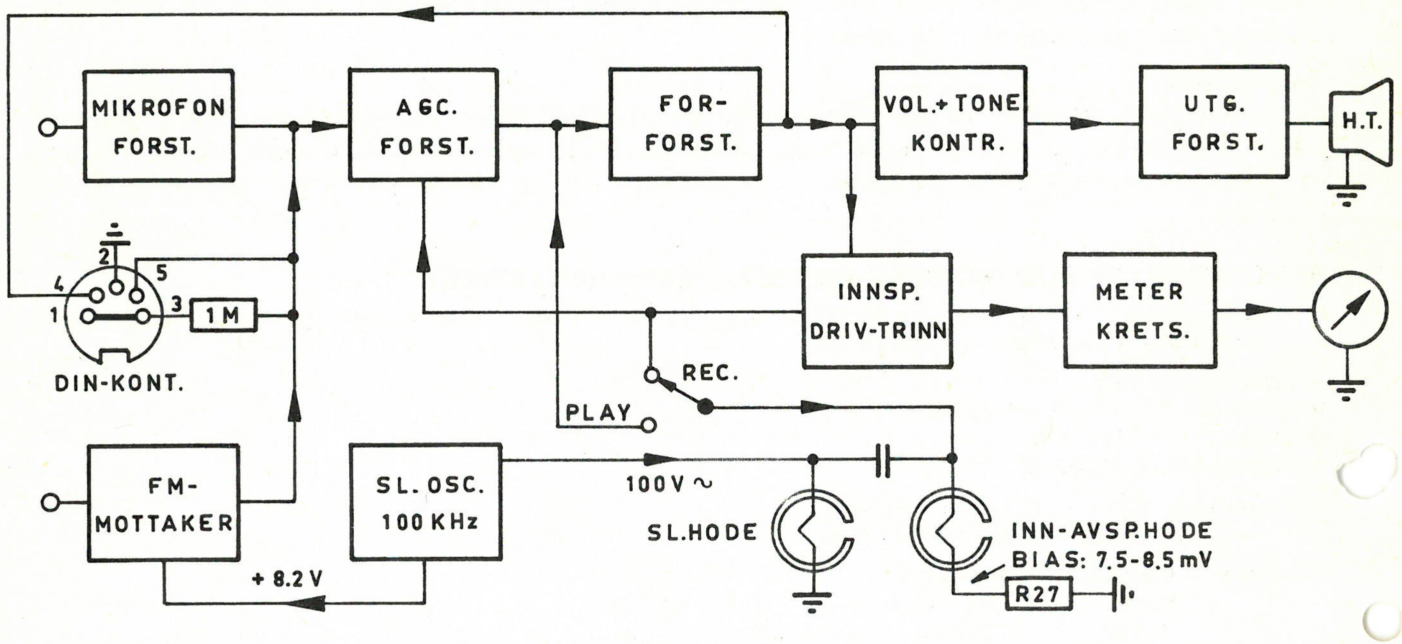

KRETSPLASSERING PÅ PRINTPLATEN:

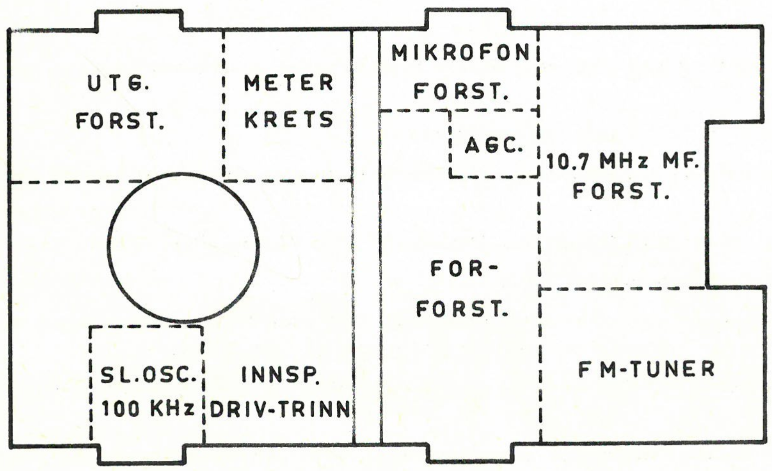

SETT FRA KOMPONENT SIDEN

RADIONETTE

Multirecorder FM

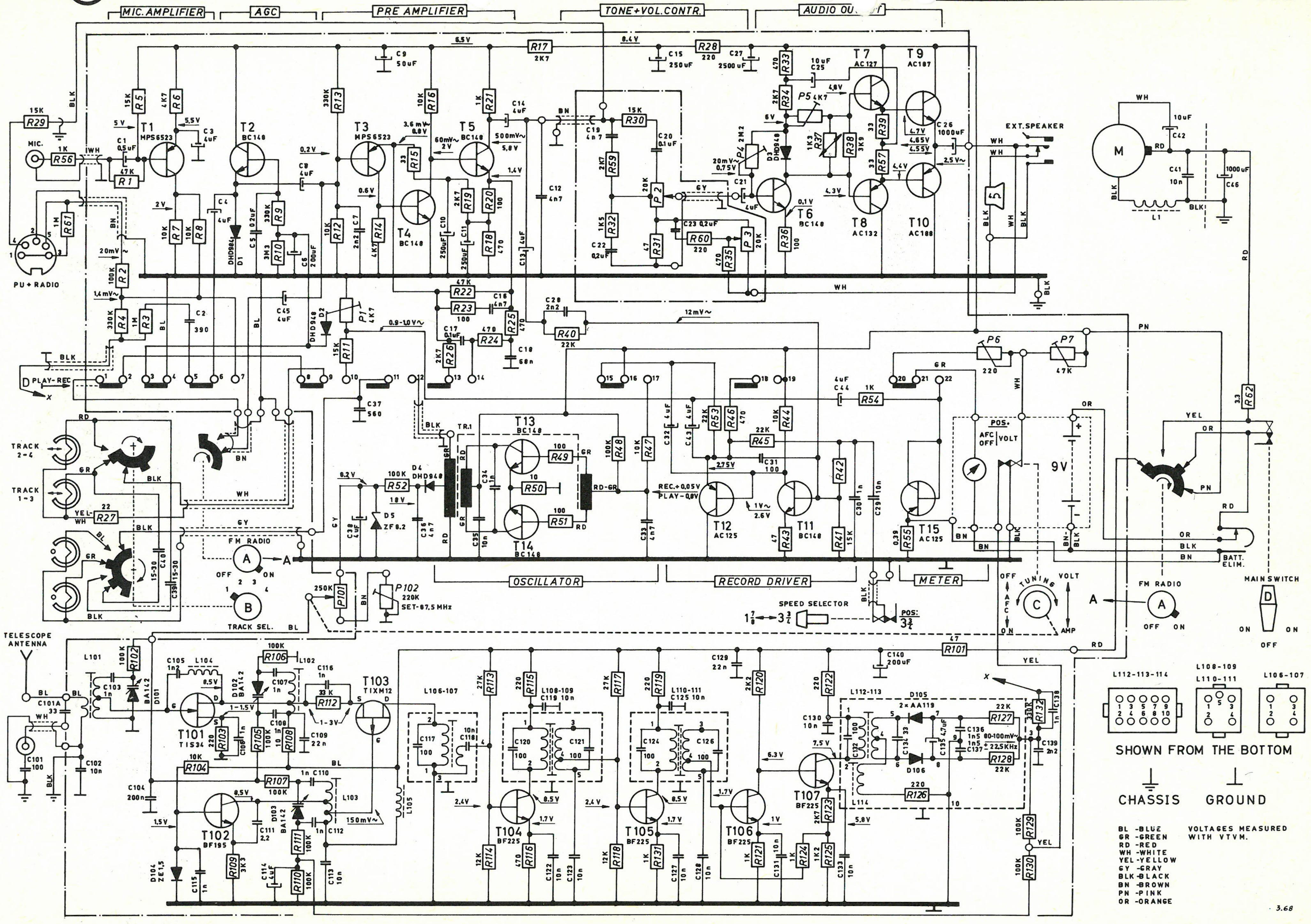

BESKRIVELSE AV FM-MOTTAKER I MULTIRECORDER FM

Felteffekt transitorer i HF-forsterker og blandertrinn. Separat lokaloscillator. 3-gangs kapasitetsdiode-avstemming, (to signalkretser og oscillator).

Frekvensområde: 87,5—108 MHz. Mellomfrekvens 10,7 MHz.

MF-BÅNDBREDDE:

MF Båndfiltre: ± 125 KHz. — Diskriminatorkurve, ± 200 KHz.

MÅLETEKNISKE DATA:

Følsomhet: 1μV (60 ohm) med signal/støyforhold ca. 26 dB.
Full begrensning (÷ 3 dB) ca. 0,6—0,8 μV.
Speilfrekvensdemping: ca. 47 dB.
AFC inntrekksområde: ca. 150 KHz. AFC holdområde ca. 300 KHz.

Halvlederbestykning: 1 stk. TIS 34 — 1 stk. TIXM 12 — 1 stk. BF 195 — 4 stk. BF 225 — 3 stk. BA 142 — 2 stk. AA 119 — 1 stk. ZE 1,5.

HF-forsterker: (T 101) med avstemte inn- og utgangskretser.

Blandertrinn: (T 103) med separat signal og oscillator-injeksjon. Avstemt utgangstrinn.

Oscillator: (T 102) som svinger 10,7 MHz høyere enn signalfrekvensen. Inn- og utkoblbar AFC.

MF-forsterker: 10,7 MHz (T 104 — 105 — 106 — 107) med ett enkelt filter, to stk. båndfiltere og ratiodetektor. T 107 opererer som begrensertrinn.

FUNKSJONSSKJEMA FOR ELEKTRONIKK:

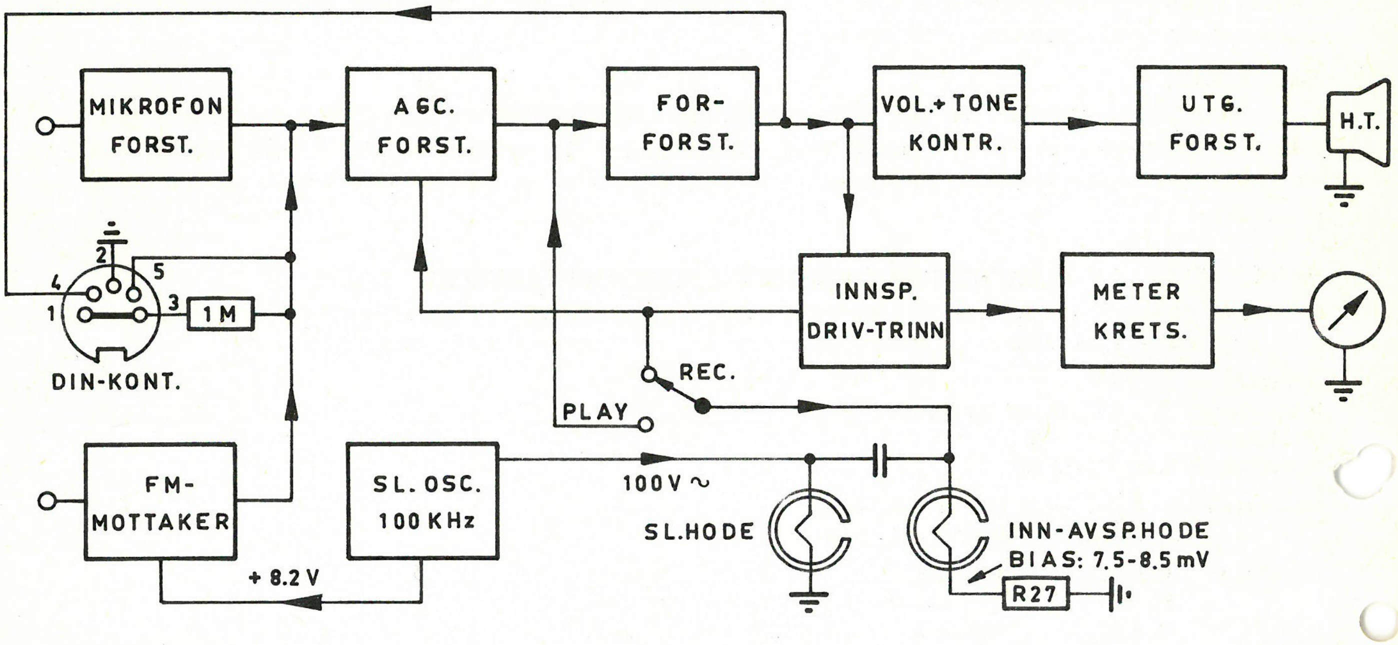

KRETSPLASSERING PÅ PRINTPLATEN:

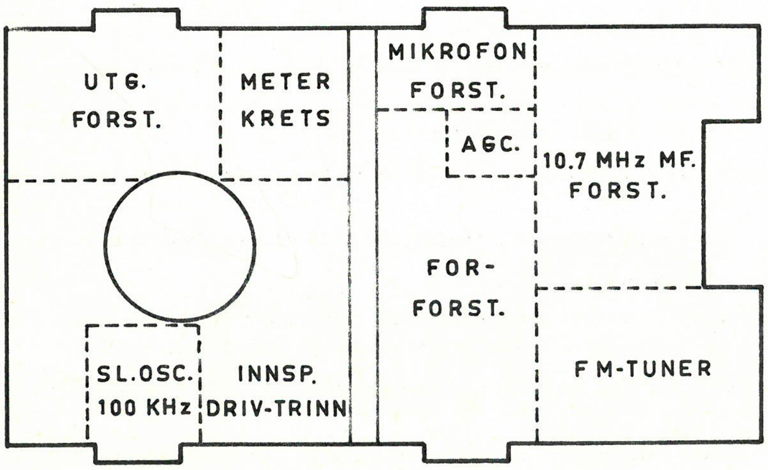

SETT FRA KOMPONENT SIDEN

RADIONETTE
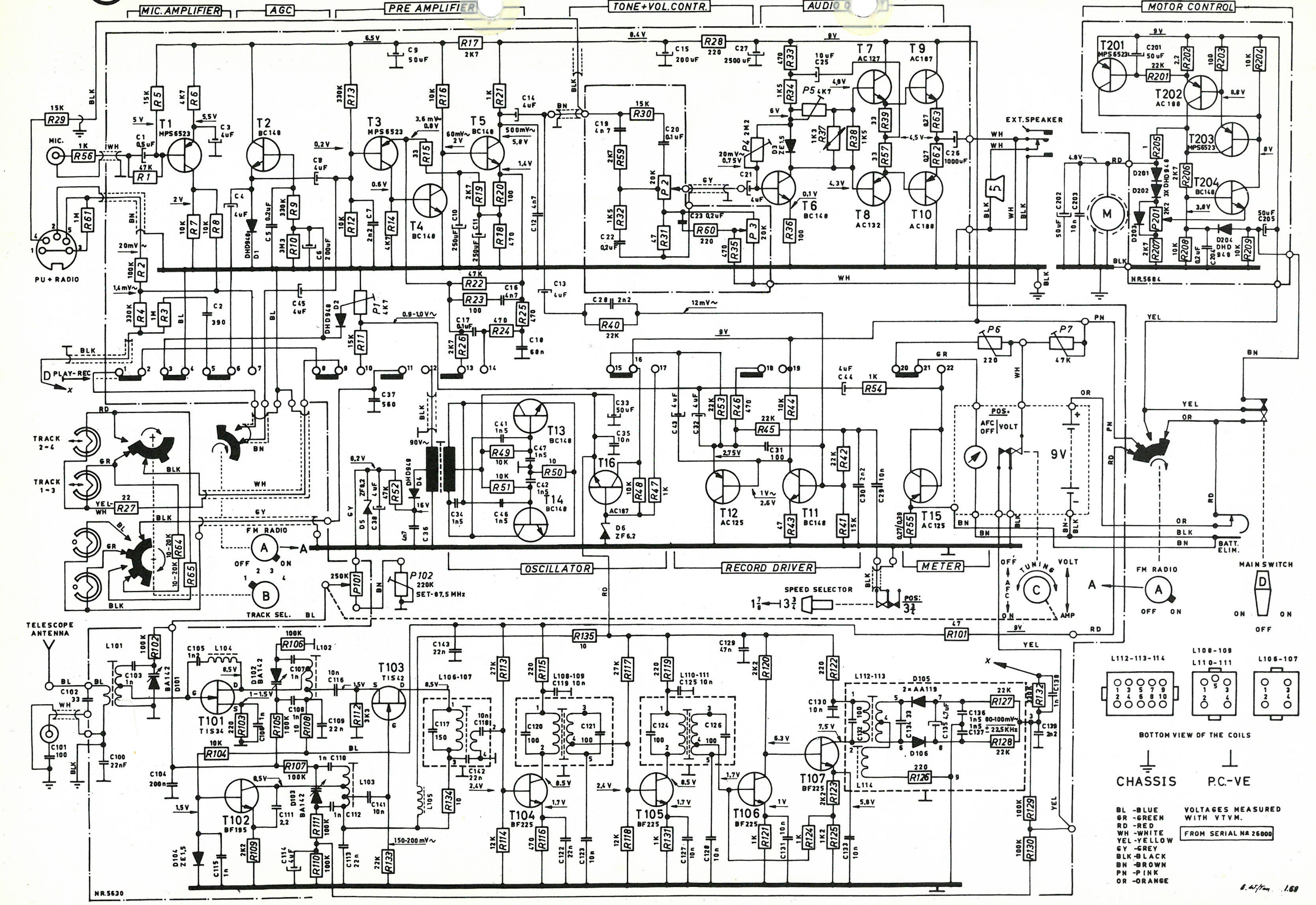
Multirecorder FM